Instrukcje użytkowania

HOME DELUXE
WIR MACHEN DEIN ZUHAUSE

Markiza kasetowa LED ELOS

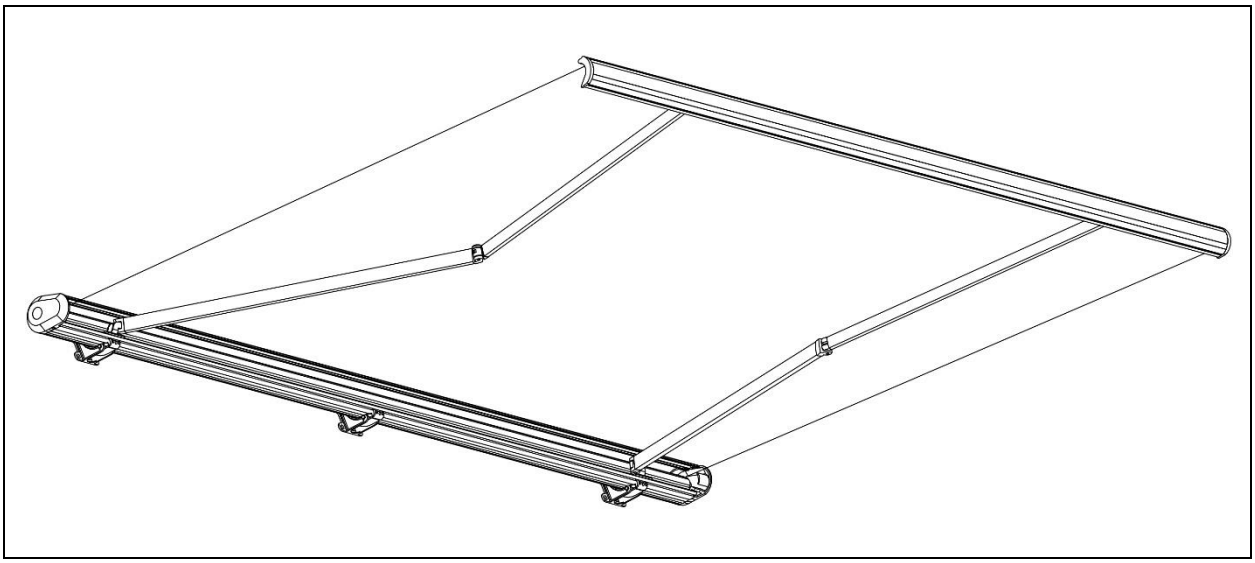

UWAGA:

Przed instalacją i uruchomieniem należy uważnie i w całości przeczytać niniejszą instrukcję. Zawiera ona ważne informacje dotyczące instalacji i użytkowania.

Spis treści

1. Informacje ogólne ... 3
1.1. Przegląd produktów ... 3
1.2. Uwagi ogólne ... 5
1.3. Gwarancja ... 5
2. Informacje dotyczące instrukcji użytkowania ... 5
2.1. Dostępność instrukcji obsługi ... 5
2.2. Grupy docelowe instrukcji użytkowania ... 5
2.3. Informacje na temat tłumaczenia ... 5
2.4. Wyjaśnienie symboli ... 6
2.1. Ogólne informacje dotyczące instrukcji obsługi ... 6
2.2. Przeznaczenie ... 7
2.3. Ogólne instrukcje bezpieczeństwa ... 7
3. Cechy produktu ... 9
4. Zakres dostawy ... 10
5. Montaż ... 11
5.1. Instrukcje bezpieczeństwa ... 11
5.2. Montaż produktu ... 12
6. Zastosowanie ... 22
6.1. Instrukcje bezpieczeństwa ... 22
6.2. Pierwsze uruchomienie ... 22
6.3. Działanie ... 22
6.4. Elementy sterujące ... 24
6.5. Miejsce przechowywania ... 25
7. Rozwiązywanie problemów ... 25
8. Konserwacja i pielęgnacja ... 26
8.1. Instrukcje bezpieczeństwa ... 26
9. Demontaż ... 28
9.1. Instrukcje bezpieczeństwa ... 28
10. Instrukcje dotyczące utylizacji ... 29
Sprzęt elektryczny i elektroniczny - Informacje dla gospodarstw domowych ... 30

WAŻNE:
ZACHOWAĆ DO WYKORZYSTANIA W PRZYSZŁOŚCI.
PRZECZYTAJ UWAŻNIE!

Drogi kliencie,

Dziękujemy za wybranie produktu firmy **Home Deluxe GmbH**. Mamy nadzieję, że spodoba Ci się Twoja nowa markiza kasetowa ELOS LED.

Instrukcja obsługi stanowi pomoc w instalacji, uruchomieniu, obsłudze i konserwacji produktu. Instrukcję obsługi i instrukcje bezpieczeństwa należy przeczytać uważnie i w całości. Należy przestrzegać tych instrukcji, aby uniknąć zagrożeń.

1. Informacje ogólne

1.1. Przegląd produktów

Model: Markiza kasetowa ELOS LED

Kolor / Wariant		ID artykułu / Identyfikator wariantu	Pakiet 1 z 3	Pakiet 2 z 3	Pakiet 3 z 3
Granatowy - biały	**350 x 250**	14252 / *22421*	14695 / 23112	14696 / 23113	14684 / 23101
	395 x 300	14253 / *22422*	14694 / 23111	14696 / 23113	14684 / 23101
	585 x 300	14255 / *22424*	14692 / 23109	14696 / 23113 (2x)	
Kolory piasku	**350 x 250**	14256 / *22425*	14691 / 23108	14696 / 23113	14684 / 23101
	395 x 300	14257 / *22426*	14690 / 23107	14696 / 23113	14684 / 23101
	500 x 300	14258 / *22427*	14689 / 23106	14696 / 23113 (2x)	
	585 x 300	14259 / *22428*	14688 / 23105	14696 / 23113 (2x)	
Antracyt	**350 x 250**	20485 / *49432*	20481 / 49427	20487 / 49437	20486 / 49436
	395 x 300	20485 / *49433*	20482 / 49428	20487 / 49437	20486 / 49436
	500 x 300	20485 / *49434*	20483 / 49429	20487 / 49437 (2x)	
	585 x 300	20485 / *49435*	20484 / 49430	20487 / 49437 (2x)	

	Identyfikator artykułu	Identyfikator wariantu
Czujnik wiatr-słońce KANI	16693	31464

Czujnik wiatru/słońca KANI jest dołączony do każdej markizy kasetowej ELOS LED i posiada własną instrukcję obsługi, która jest dołączona do czujnika wiatru/słońca KANI.

1.2. Uwagi ogólne

Aby spełnić nasze roszczenia, stale poprawiamy jakość, upraszczamy instalację i obsługę oraz dostosowujemy produkty do wymagań klientów. W związku z tymi zmianami aktualną wersję instrukcji obsługi można znaleźć na naszej stronie internetowej.

Termin "produkt" jest używany w instrukcji obsługi markizy kasetowej ELOS LED.

1.3. Gwarancja

Ustawowa odpowiedzialność za wady i prawa gwarancyjne obowiązują od daty zakupu.
Home Deluxe GmbH nie ponosi odpowiedzialności za szkody spowodowane nieprzestrzeganiem instrukcji obsługi. Reklamacje wynikające z niewłaściwej instalacji lub użytkowania nie są objęte gwarancją. W przypadku wad produktu prosimy o pisemny kontakt z naszym działem obsługi klienta za pomocą formularza kontaktowego na naszej stronie internetowej, podając nazwę produktu, numer seryjny i zdjęcie tabliczki znamionowej:

Home Deluxe GmbH
Schanzeweg 2
32312 Lübbecke
Niemcy
Tel: +49 (0)5743 6181-0
www.home-deluxe-gmbh.de

W przypadku dalszych pytań prosimy o kontakt z naszym działem obsługi klienta za pośrednictwem formularza kontaktowego.

2. Informacje dotyczące instrukcji obsługi

2.1. Dostępność instrukcji obsługi

Instrukcja obsługi jest częścią produktu i powinna być przechowywana w całości i w bezpośrednim sąsiedztwie produktu.

Jeśli produkt jest przekazywany osobom trzecim, należy również przekazać instrukcję obsługi.

2.2. Grupy docelowe instrukcji użytkowania

Instrukcje użytkowania muszą być przeczytane i przestrzegane przez każdą osobę zaangażowaną w jedną z poniższych czynności lub zastosowań:

- Rozpakowywanie
- Montaż / instalacja
- Uruchomienie / obsługa
- Konserwacja / kontrola / pielęgnacja
- Rozwiązywanie problemów / naprawa
- Usuwanie odpadów

2.3. Informacje na temat tłumaczenia

Oryginalna instrukcja obsługi została napisana w języku niemieckim. Każdy inny dostępny język jest tłumaczeniem wersji niemieckiej.

2.4. Objaśnienie symboli

Symbol	Wyjaśnienie symboli
	**OSTRZEŻENIE** Symbol wskazuje na możliwe zagrożenia, które mogą prowadzić do śmierci lub poważnych obrażeń. Przed wykonaniem odpowiedniego kroku instalacji lub zastosowania należy zapoznać się z odpowiednią uwagą.
	**INFO** Symbol zawiera ważne informacje i wskazuje uszkodzenia materiału. Należy ich przestrzegać przed wykonaniem odpowiedniego kroku instalacji lub zastosowania, aby zrozumieć problemy i uniknąć uszkodzeń.
	**Oznakowanie CE** Symbol deklaruje zgodność produktu z obowiązującymi wymogami Wspólnoty Europejskiej. Aktualna deklaracja zgodności jest dostępna na żądanie w Home Deluxe GmbH.
	**Przeczytaj instrukcję obsługi** Symbol oznacza, że przed montażem/instalacją i/lub uruchomieniem urządzenia należy uważnie przeczytać instrukcję obsługi.
	**Utylizacja baterii i akumulatorów** Baterii i akumulatorów nie wolno wyrzucać razem z odpadami domowymi!
	**Utylizacja urządzeń elektrycznych i elektronicznych** Urządzeń elektrycznych i elektronicznych nie wolno wyrzucać razem z odpadami domowymi!
	**Prąd zmienny** Symbol wskazuje, że produkt jest zasilany prądem zmiennym.
	**Klasa ochrony I** Symbol wskazuje, że wszystkie przewodzące części obudowy urządzenia muszą być podłączone do systemu przewodów ochronnych stałej instalacji elektrycznej. Jest to uziemienie ochronne. W przypadku wystąpienia prądu zwarciowego obwód jest odłączany przez bezpiecznik.
IP44	**Klasa ochrony** **1. Numer kodu:** Ochrona przed ciałami stałymi o średnicy ≥ 1,0 mm **2. Numer kodu:** Ochrona przed bryzgami wody ze wszystkich stron
	**Nie patrz bezpośrednio w światło** Symbol oznacza, że nie wolno patrzeć bezpośrednio w światło.

2.1. Ogólne informacje dotyczące instrukcji użytkowania

Instrukcja obsługi dotyczy markizy kasetowej ELOS LED. Zawiera ona ważne informacje dotyczące montażu i obsługi. Przed rozpoczęciem użytkowania produktu należy dokładnie zapoznać się z instrukcją obsługi, w szczególności z instrukcjami dotyczącymi bezpieczeństwa; instrukcję obsługi należy przechowywać w bezpiecznym miejscu. Produkt należy użytkować wyłącznie w sposób opisany w niniejszej instrukcji obsługi, aby zapobiec przypadkowym obrażeniom lub uszkodzeniom. W przypadku przekazania produktu osobie trzeciej należy również przekazać niniejszą instrukcję obsługi.

2.2. Przeznaczenie

Produkt jest wysokiej jakości, trwały i przeznaczony lub odpowiedni wyłącznie do użytku w prywatnych gospodarstwach domowych w rozsądnym i zwyczajowym zakresie. Ponadto nasz produkt **nie jest** przeznaczony do użytku komercyjnego. Użycie komercyjne jest dozwolone wyłącznie za pisemną zgodą Home Deluxe GmbH.

Produkt może być montowany wyłącznie na ścianach budynków i jest przeznaczony wyłącznie jako ochrona przeciwsłoneczna do użytku na zewnątrz. Produkt nie może być używany podczas deszczu, śniegu, gradu lub silnego wiatru. Urządzenie jest obsługiwane za pomocą nadajnika ręcznego lub korby.

Produktu należy używać wyłącznie w sposób opisany w niniejszej instrukcji obsługi. Każde inne użycie jest uważane za nieprawidłowe i może skutkować uszkodzeniem mienia lub obrażeniami ciała. Producent nie ponosi odpowiedzialności za szkody spowodowane niewłaściwym lub nieprawidłowym użytkowaniem.

2.3. Ogólne instrukcje bezpieczeństwa

Ogólne ostrzeżenia o zagrożeniach



- Nieprawidłowa obsługa może prowadzić do poważnych obrażeń ciała i szkód materialnych. Z tego powodu montaż, instalacja, uruchomienie, rozwiązywanie problemów, konserwacja i naprawy mogą być wykonywane wyłącznie przez wykwalifikowane osoby.
- Produkt należy montować wyłącznie na ścianach**, a nie** pod sufitem.
- Produkt może być używany przez dzieci w wieku od 8 lat i starsze oraz osoby o ograniczonych zdolnościach fizycznych, sensorycznych lub umysłowych lub nieposiadające doświadczenia i wiedzy, jeśli są one nadzorowane lub zostały poinstruowane w zakresie korzystania z urządzenia w bezpieczny sposób i rozumieją związane z tym zagrożenia.
- Produkt należy instalować **tylko** wtedy, gdy zakres dostawy jest kompletny i w idealnym stanie.
- Należy upewnić się, że wszystkie części są prawidłowo zamontowane. Nieprawidłowy montaż grozi obrażeniami. Uszkodzone części mogą mieć wpływ na bezpieczeństwo i działanie.
- Nie należy wprowadzać żadnych zmian konstrukcyjnych w produkcie. Wszelkie modyfikacje muszą być autoryzowane na piśmie przez producenta i przeprowadzane zgodnie z instrukcjami.
- Regularnie sprawdzaj mocowanie i w razie potrzeby dokręcaj je.
- Produkt należy montować wyłącznie na ścianach, które są w stanie wytrzymać ciężar produktu. Należy użyć odpowiedniego materiału montażowego (kołków) do odpowiedniego stanu ściany. Jeśli ściana jest uszkodzona (np. pęknięcia itp.), należy skonsultować się ze specjalistą.
- Produkt nie jest przeznaczony do montażu na suficie i nie wolno go montować na suficie.
- **Ryzyko obrażeń**: Nie patrz bezpośrednio w światło i nie kieruj światła na oczy innych osób, ponieważ może to spowodować poważne obrażenia oczu.

Niebezpieczeństwo dla dzieci



- Trzymać dzieci z dala od materiałów opakowaniowych. Połknięcie grozi zadławieniem!
- Podczas montażu dzieci należy trzymać z dala od miejsca montażu. Zakres dostawy zawiera małe części, które mogą zostać połknięte lub spowodować poważne obrażenia .
- Upewnij się, że małe dzieci nie wkładają małych części do ust.
- Produkt nie jest zabawką dla dzieci, ścianką wspinaczkową ani sprzętem sportowym. Poszczególne elementy produktu mogą się odłamać i spaść pod dużym obciążeniem, co może skutkować śmiercią.
- Nadajnik ręczny i korba ręczna powinny znajdować się poza zasięgiem dzieci i nie wolno się nimi bawić.

- Nie instalować produktu bezpośrednio lub w bezpośrednim sąsiedztwie placu zabaw.
- Wyjaśnij dzieciom, jak prawidłowo korzystać z produktu i nigdy nie pozostawiaj ich bez nadzoru podczas zabawy.

Ryzyko obrażeń

Niewłaściwe obchodzenie się z produktem może prowadzić do obrażeń.



- Przed każdym użyciem należy sprawdzić produkt pod kątem widocznych uszkodzeń.
- Jeśli produkt jest uszkodzony, nie wolno go używać. Uszkodzone części należy naprawić lub wymienić na oryginalne części zamienne.
- Upewnij się, że produkt jest trwale zamocowany, aby zapobiec obrażeniom.
- Aby uniknąć ryzyka porażenia prądem elektrycznym, wszystkie instalacje i związane z nimi prace konserwacyjne muszą być wykonywane przez wykwalifikowanego elektryka.
- Jeśli przewód zasilający jest uszkodzony, należy wyłączyć produkt z eksploatacji do czasu wymiany przewodu zasilającego przez producenta, dział obsługi klienta lub wykwalifikowanego elektryka.
- **Zagrożenie życia spowodowane napięciem elektrycznym**: Dotknięcie części znajdujących się pod napięciem stanowi bezpośrednie zagrożenie dla życia. Uszkodzenie izolacji lub poszczególnych komponentów może zagrażać życiu. -> W przypadku uszkodzenia izolacji należy natychmiast wyłączyć zasilanie i zlecić naprawę.

Ryzyko uszkodzenia



- Niewłaściwe obchodzenie się z produktem może prowadzić do jego uszkodzenia.
- Naprawy i konserwacja elektroniki mogą być wykonywane wyłącznie przez wykwalifikowanego elektryka.
- Nie należy otwierać opakowania ostrymi przedmiotami (np. nożami, nożyczkami itp.), ponieważ może to spowodować uszkodzenie produktu.
- Nie należy wspinać się na produkt, ponieważ jego części mogą spaść.
- Nie używać produktu w pobliżu źródeł ciepła lub otwartego ognia.

Zagrożenie wybuchem



- Wewnątrz produktu nie należy przechowywać żadnych wysoce łatwopalnych, palnych lub wybuchowych substancji.

3. Cechy produktu

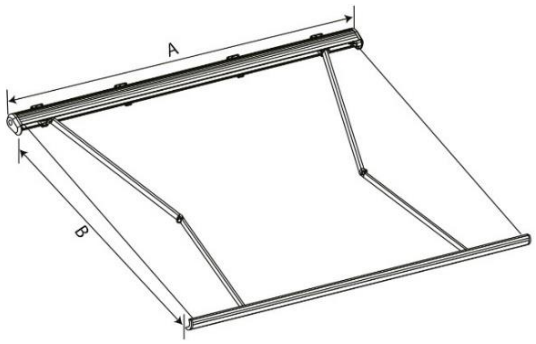

Markiza kasetowa LED E-LOS	350 x 250	395 x 300	500 x 300	585 x 300
Szerokość (**A**)	3500 mm	3950 mm	5000 mm	5850 mm
Długość (**B**) przedłużona	2500 mm	3000 mm	3000 mm	3000 mm
Waga	48,3 kg	54,35 kg	62,30 kg	80,2 kg
Kąt ustawienia	10° - 30°			
Zalecany kąt nachylenia	min. 14°			
Odporność na wiatr[1)]	Klasa 1: Skala Beauforta 4			
Wodoszczelność	Klasa 1: Natężenie przepływu 17 l/m2×h			
Napięcie nominalne	230 V AC			
Częstotliwość	50 Hz			
Klasa ochrony	I			
Moc znamionowa	219 W			
Działanie nominalne	2 cykle			
Klasa ochrony	IP44			
Długość kabla sieciowego	1,5 m			
Poziom hałasu	< 70 dB (A)			

1) **Klasa odporności na wiatr 1:**
Markiza może pozostać rozwinięta do maksymalnej siły wiatru 4 (umiarkowana bryza / umiarkowany wiatr). Przykłady skutków wiatru w głębi lądu: Wiatr porusza gałązkami i cieńszymi gałęziami, unosi kurz i luźny papier Prędkość 20-28 km/h = 5,5-7,9 m/s.

Nadajnik ręczny	
Pasmo częstotliwości	433,97 MHz
Moc transmisji	10,90 dBm
Bateria [2)]	Typ 27A
Zasięg	30 m (bez przeszkód)

2) Nie wchodzi w zakres dostawy

Oświetlenie LED	
Napięcie wejściowe	12 V DC
Zużycie energii	28,8 W
Natężenie prądu	1,2 A
Klasa ochrony	III
Tryb gotowości	0 W
Strumień świetlny	3466 ch
Jasny kolor	3000 K
Ograniczenie natężenia oświetlenia Ethr	1966.23 lx
Nominalna temperatura otoczenia	maks. 45°C

Klasa efektywności energetycznej F



4. Zakres dostawy

W momencie dostawy należy sprawdzić opakowanie pod kątem uszkodzeń zewnętrznych. Ponadto, natychmiast po rozpakowaniu należy sprawdzić, czy zakres dostawy jest kompletny oraz czy produkt i wszystkie jego komponenty są w idealnym stanie. Produkt należy montować wyłącznie wtedy, gdy zakres dostawy jest kompletny i nieuszkodzony.

Komponenty

Nie.	Opis	Ilość	Komponent
A	Markiza	1	
B	Uchwyt ścienny (liczba zależy od szerokości markizy)	3 - 4	
C	Śrubowe złącze ścienne w zestawie. - Matka - Spryskiwacz - Podkładka sprężysta	4 (na wspornik ścienny)	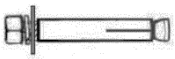
E	Narzędzie do regulacji	1	
F	Nadajnik ręczny	1	
G	Korba ręczna	1	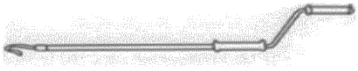
H	Czujnik wiatru/słońca KANI	1	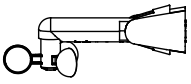

Nie.	Opis	Ilość	Komponent
I	Instrukcje użytkowania	1	
J	Karta gwarancyjna	1	Karta gwarancyjna

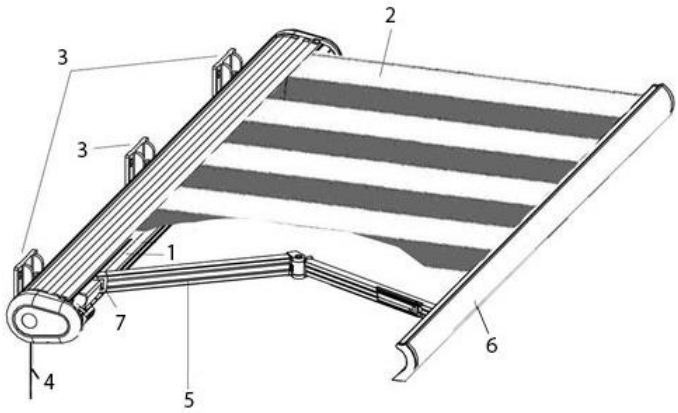

1. Szyb markizy
2. Tkanina markizy
3. Wspornik ścienny
4. Kabel połączeniowy
5. Przegubowe ramię
6. Przednia okładka
7. Montaż ramienia przegubowego

5. Montaż

- Należy zapoznać się ze wszystkimi informacjami dotyczącymi zdrowia i bezpieczeństwa.
- Gdy produkt jest rozłożony, działają na niego różne siły, np. wiatr i deszcz. Siły te są pochłaniane przez produkt i przenoszone na ścianę za pośrednictwem wsporników ściennych. Przed rozpoczęciem montażu należy sprawdzić nośność ściany i w razie potrzeby podjąć odpowiednie środki w celu zapewnienia możliwości trwałego montażu wsporników ściennych. Jeśli ściana jest niestabilna, należy skonsultować się z inżynierem budowlanym.
- Markizę należy montować wyłącznie czystymi rękami, w przeciwnym razie tkanina markizy i rama mogą ulec zabrudzeniu.
- Usuń folię ochronną.

5.1. Instrukcje bezpieczeństwa

Ryzyko obrażeń

Nieprawidłowa obsługa podczas instalacji może prowadzić do obrażeń

- Produkt zostanie dostarczony w kilku paczkach. Upewnij się, że paczki są otwierane od góry.
- Do instalacji produktu wymagana jest rozległa wiedza techniczna. Produkt należy montować samodzielnie **tylko** wtedy, gdy
  - Masz pewność, że produkt można zainstalować w miejscu wybranym do montażu.
  - zrozumienie instrukcji obsługi.
  - posiadasz niezbędne narzędzia.
  - posiadasz niezbędną wiedzę techniczną.
- Podczas montażu należy trzymać dzieci i zwierzęta domowe z dala od miejsca instalacji produktu. Zakres dostawy zawiera małe części, które mogą zostać połknięte lub spowodować poważne obrażenia.

- Produkt należy instalować **tylko** wtedy, gdy zakres dostawy jest kompletny i w idealnym stanie.
- Przed instalacją produktu należy sprawdzić ścianę w miejscu instalacji, aby upewnić się, że jest ona w stanie trwale wytrzymać obciążenie. Należy użyć odpowiedniego materiału mocującego w zależności od stanu ściany. Jeśli ściana jest uszkodzona (np. pęknięcia itp.), należy skonsultować się z inżynierem budowlanym.
- Przed instalacją należy sprawdzić, czy pod tynkiem/cegłą nie znajdują się kable lub inne przewody.
- Należy pamiętać, że nośność materiału mocującego i geometria otworu mają decydujące znaczenie.
- Należy przestrzegać wymiarów montażowych i użyć odpowiedniego materiału mocującego.
- Błędy obsługi, błędy montażowe lub uszkodzenia spowodowane montażem nie są objęte gwarancją.
- Nie należy wprowadzać żadnych zmian konstrukcyjnych w produkcie bez konsultacji z producentem; może to prowadzić do niebezpiecznych sytuacji i unieważnienia gwarancji.
- Do instalacji produktu wymagane są co najmniej 3-4 osoby.
- Podczas montażu należy nosić odzież ochronną, taką jak okulary ochronne, obuwie ochronne i rękawice ochronne.
- Ruchome części produktu muszą być zamontowane wyżej niż 2,5 m nad podłogą lub innym poziomem.
- Korba ręczna musi znajdować się w bezpośrednim zasięgu wzroku części ruchomej, ale z dala od części ruchomych. Musi być zamontowana na wysokości min. 1,50 m i maks. 1,80 m.
- Jeśli wsporniki ścienne zostaną zainstalowane z przesunięciem z powodu kabli, rynien, przesuniętych otworów itp., nie ponosimy odpowiedzialności za uszkodzenia produktu spowodowane nieprawidłową instalacją.
- Do montażu produktu należy użyć drabiny lub stopni; muszą one stać stabilnie na powierzchni.
- W przypadku instalacji na zewnątrz należy użyć gniazda o stopniu ochrony min. **IPX4**, w przeciwnym razie jednostka sterująca może ulec uszkodzeniu.
- **Chcielibyśmy podkreślić, że Home Deluxe GmbH nie ponosi żadnych kosztów instalacji lub usług ręcznych - takich jak koszty elektryka lub porównywalne koszty specjalistyczne.**

5.2. Montaż produktu

Produkt jest dostarczany w stanie rozmontowanym i można go zmontować przy niewielkim wysiłku. Należy dokładnie przestrzegać instrukcji montażu. W przypadku nieprzestrzegania instrukcji nie można zagwarantować prawidłowego działania i bezpieczeństwa produktu.

Wymagane narzędzia

	Spanner SW14, SW17, SW19		Taśma miernicza
	Wiertło do muru Ø14mm		Drewniany młotek
	Wiertarka		Drabina

	Poziomica		Ołówek

- **Uwaga:** Należy uważnie przeczytać poniższe instrukcje.
- **Uwaga**: Gdy produkt nie jest używany, należy zdjąć korbę ręczną. Przechowywać w bezpiecznym i suchym miejscu.
- **Uwaga:** Produkt **nie jest przeznaczony** do montażu na suficie **i nie wolno go** montować na suficie.

Krok 1: Pozycja montażowa / miejsce montażu

- ok. 2,5 - 3,5 m nad ziemią.
- Jeśli pozycja montażowa znajduje się na wysokości mniejszej niż 2,5 m od podłoża, należy upewnić się, że pod przednią osłoną jest wystarczająco dużo miejsca, gdy markiza jest w pełni rozłożona.
- Jeśli drzwi są zamontowane nad ościeżnicą, odległość między drzwiami a produktem musi wynosić co najmniej 20 cm (**patrz poniżej**), aby zapewnić możliwość otwarcia drzwi. W takim przypadku należy sprawdzić, czy drzwi również można otworzyć.
- **Zalecenie**: Wysokość przedniej pokrywy musi wynosić co najmniej 2,5 m, gdy produkt jest w pełni rozłożony. Jeśli lokalne warunki na to nie pozwalają, produkt można również zainstalować w niższej pozycji.
- Oś pozioma przechodząca przez dolne otwory musi znajdować się 60 cm wyżej niż oś pokrywy przedniej, aby uzyskać minimalny kąt nachylenia 14°.
- Wsporniki ścienne należy wypoziomować za pomocą poziomicy.

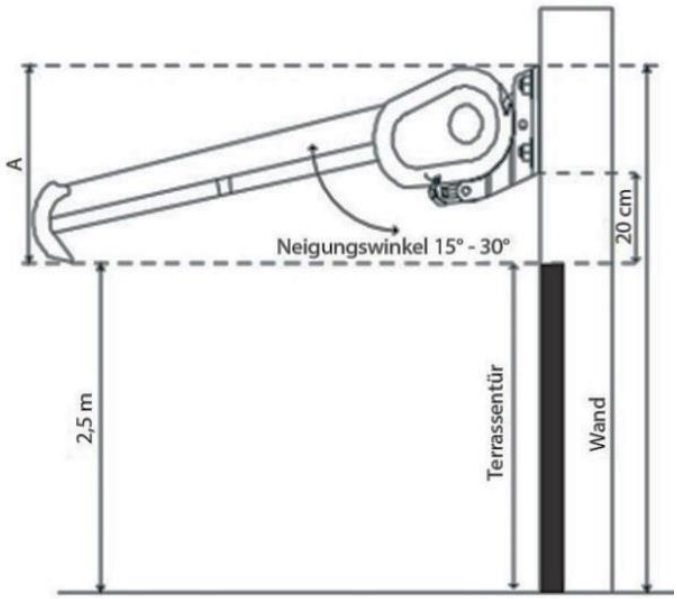

Rozszerzony produkt: 2,5 m - 4,0 m

Odległość (**A**) ok. 30 cm

Krok 2: Przygotowanie otworów i włożenie kołków

- Przed rozpoczęciem wiercenia należy sprawdzić ścianę, aby upewnić się, że w miejscach wiercenia nie znajdują się żadne kable (np. kable zasilające itp.).

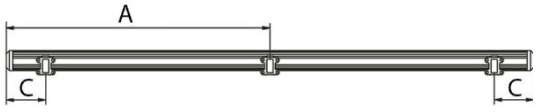



	350 x 250	395 x 300	500 x 300	585 x 300
Odległość (**A**)	1750 mm	2000 mm	1877,7 mm	2025 mm
Odległość (**B**)	-	-	3122,3 mm	3720 mm
Odległość (**C**)	305 mm	300 mm	633 mm	330 mm
Uchwyt ścienny	3	3	4	4

- wymiary podane powyżej: zewnętrzna krawędź - środek uchwytu ściennego.
- Narysuj poziomą/wypoziomowaną linię, używając na przykład poziomicy.
- Weź wymiary produktu i określ położenie wsporników ściennych.
- Należy przestrzegać maksymalnej tolerancji poziomej wsporników ściennych wynoszącej 3-5 cm.
- zaznaczyć wszystkie pozycje dla wywierconych otworów, przytrzymując wsporniki ścienne we właściwej pozycji. Dla każdego wspornika ściennego należy wywiercić 4 otwory. Upewnij się, że wsporniki ścienne znajdują się na tej samej wysokości i są ustawione poziomo na ścianie.

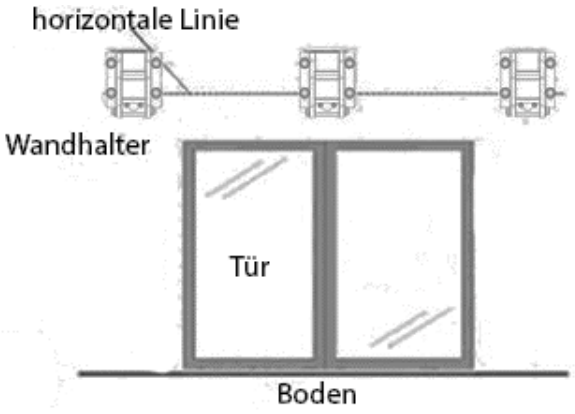

- Do wywiercenia otworów należy użyć wiertarki udarowej z wiertłem do muru Ø14 mm.
- **Uwaga:** Wiercić **tylko** w litym murze (np. kamieniu, cegle, betonie...), ponieważ produkt nie ma pewnego mocowania podczas wiercenia w spoinach i może spaść.
- **Uwaga**: Należy używać wyłącznie kotew odpowiednich do danego muru lub warunków.
- Otwór musi mieć głębokość co najmniej 90 mm.
- Włóż kołki w wywiercone otwory. (**patrz poniżej**)

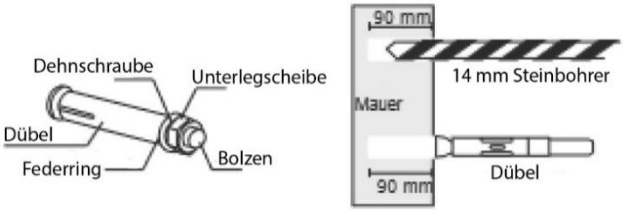
Dehnschraube
Unterlegscheibe
Dübel
Federring
Bolzen
90 mm
14 mm Steinbohrer
Mauer
Dübel
90 mm

Inne systemy mocowania uchwytów ściennych

- **Uwaga**: Zalecamy kotwy markizowe "Fischer" do standardowego mocowania produktu do ściany. Nie wchodzą one w zakres dostawy, ale są dostępne w każdym dobrze zaopatrzonym sklepie dla majsterkowiczów i zapewniają optymalne mocowanie produktu do szerokiej gamy powierzchni. Oto kilka przykładów:

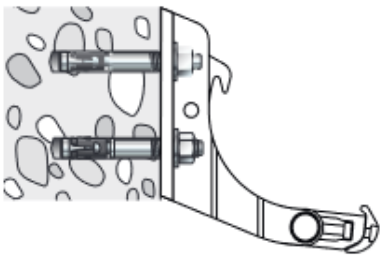

Śruba kotwiąca Fischer FAZ II
System ten nadaje się do ścian z czystego betonu.

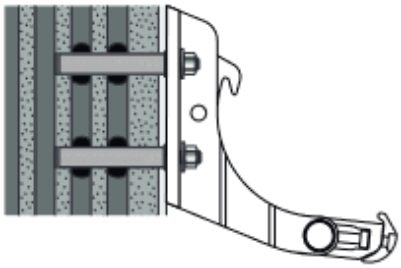

System wtrysku Fischer FIS V
System ten jest bardzo elastyczny i nadaje się do cegieł pełnych i perforowanych oraz ścian betonowych.

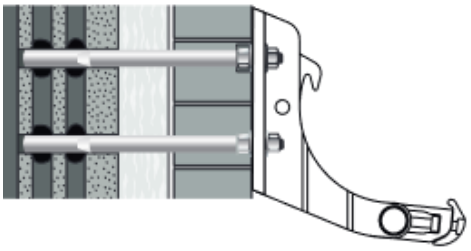

Tuleja kotwiąca Fischer FIS H K
System ten nadaje się do murów z 2 powłokami.

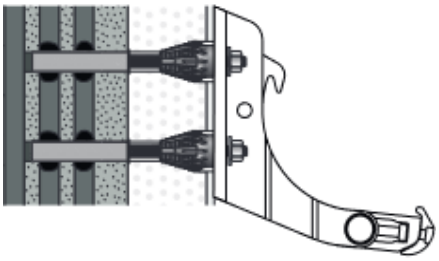

Fischer Thermax
System ten nadaje się do ścian zewnętrznych z izolacją termiczną.

Włóż kołki

- Wyczyść otwory po wierceniu, przedmuchując je/odkurzając.
- Włóż kołki do wywierconych otworów.
- Zdejmij nakrętkę, podkładkę sprężystą i podkładkę przed włożeniem kołków.
- **Uwaga:** Umieść kołek w wywierconym otworze, lekko uderzając młotkiem.
- Najpierw należy luźno nakręcić nakrętkę na śrubę. Osłona kołka nie może się odkształcać.
- **Uwaga:** Zbyt mocne uderzenie może spowodować uszkodzenie kotwy! Jeśli otwór nie jest zadowalający, wyjmij kotwicę z otworu i wywierć otwór ponownie, upewniając się, że średnica otworu nie zwiększy się.
- **Uwaga**: Jeśli podczas dokręcania śrub nie jest wyczuwalny żaden opór, oznacza to, że kołek rozporowy nie jest wystarczająco mocno zakotwiczony w murze. W takim przypadku należy powtórzyć całą instalację z przesunięciem o 15 cm.

- **Uwaga:** Aby zapewnić prawidłową instalację, tuleja kotwy **musi być** całkowicie wsunięta w mur, nie może wystawać! W razie potrzeby wyjąć kotwę i wywiercić głębszy otwór, średnica nie może ulec zmianie.

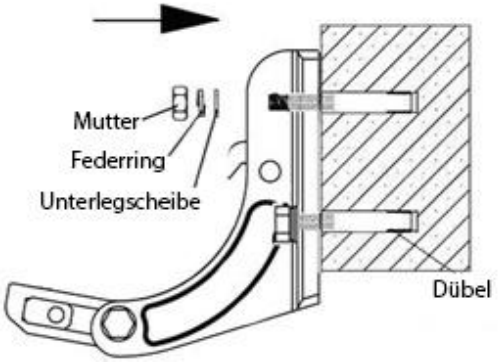

Krok 3: Przykręcenie uchwytu ściennego

- Przygotuj wsporniki ścienne do montażu na ścianie.
- **Uwaga:** Do przykręcania należy używać klucza oczkowego lub klucza nasadowego.
- **Uwaga:** Wsporniki ścienne **muszą** być solidnie i równo zamontowane na ścianie. Jeśli można je przesunąć, należy je dokręcić, aż zostaną stabilnie zamontowane.
- **Uwaga**: Wsporniki ścienne muszą być mocno przymocowane do ściany, aby nie zostały wyciągnięte podczas wieszania produktu.
- **Uwaga:** Wspornik ścienny i sufitowy należy dokręcić z siłą 25-30nM.

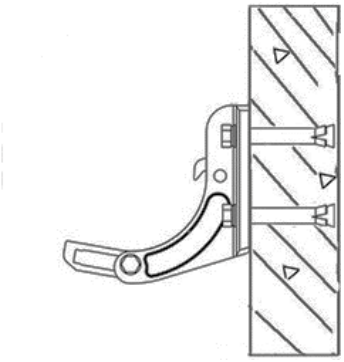

Krok 4: Montaż produktu na uchwycie ściennym

- **Uwaga**: Podczas otwierania produktu tkanina markizy **musi** rozwijać się od góry**.**

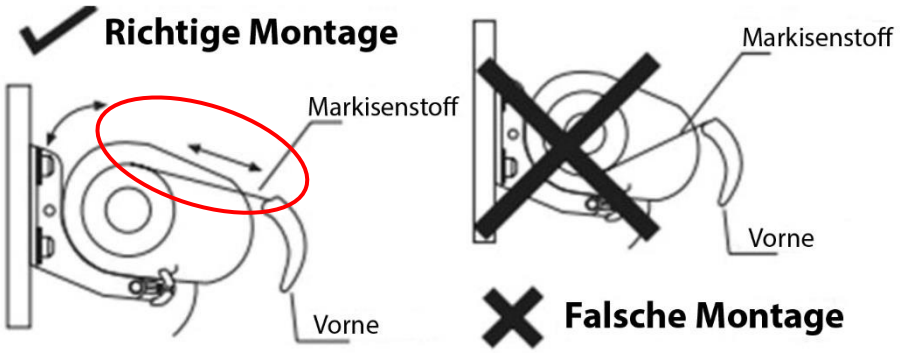

- Umieść produkt w uchwycie, jak pokazano na ilustracji. Następnie przymocuj go do uchwytu ściennego za pomocą dostarczonych śrub, podkładek i nakrętek.
- Mocno dokręcić nakrętki.

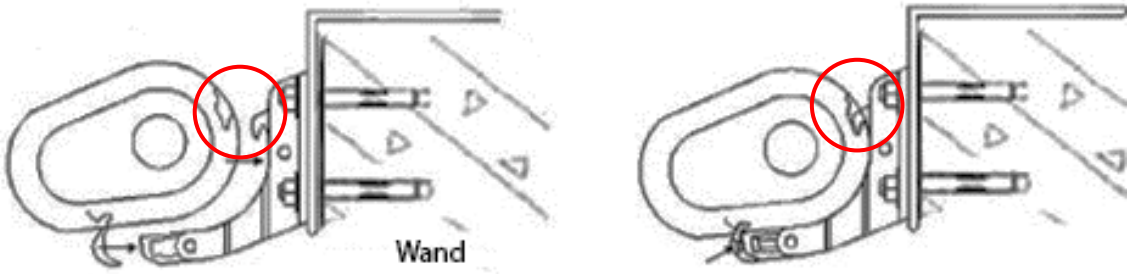

- **Uwaga:** Jeśli markizy nie można wsunąć we wsporniki ścienne, należy poluzować nakrętki i spróbować ponownie. W tym celu przesuń produkt lekko do przodu i do tyłu, aż markiza wsunie się we wsporniki ścienne.
- Ponownie dokręć nakrętki ściennego połączenia śrubowego.
- **Uwaga:** Jeśli do przenoszenia produktu użyto środków pomocniczych (np. pasów do przenoszenia), należy je usunąć.

Krok 5: Podłączenie napięcia

- **Uwaga:** Podczas otwierania i zamykania produktu nie powinno być przerwy w zasilaniu, w przeciwnym razie programowanie pozycji końcowej zostanie utracone.
- **Uwaga:** Przed podłączeniem systemu do zasilania lub jego uruchomieniem należy sprawdzić, czy wszystkie połączenia są prawidłowe.
- **Uwaga:** Jeśli gniazdo znajduje się na zewnątrz, należy użyć gniazda o stopniu ochrony min. **IPX4**.
- **Uwaga**: Produkt jest wyposażony w przewód sieciowy o długości ok. 1,5 m z wtyczką Euro. Jeśli kabel sieciowy jest zbyt krótki, wykwalifikowany elektryk musi go przedłużyć i podłączyć zasilanie.
- **Uwaga**: W przypadku podjęcia decyzji o podłączeniu produktu bezpośrednio do źródła zasilania (wyłącznika), czynność ta musi zostać wykonana przez wykwalifikowanego elektryka.
- Po pomyślnym zakończeniu instalacji produkt można podłączyć do zasilania.

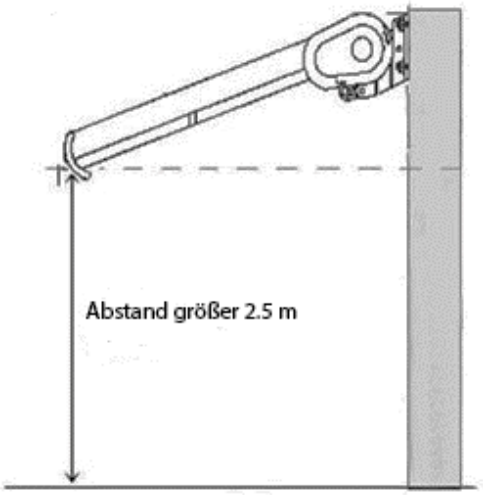

Krok 6: Ustawienie kąta nachylenia

- Kąt nachylenia można ustawić w zakresie 14-30°.
- **Uwaga**: Nie należy ustawiać kąta nachylenia poniżej 14°, ponieważ może to spowodować uszkodzenie produktu.

- **Uwaga:** Jeśli śruba regulacyjna znajduje się w położeniu końcowym, nie wolno jej dalej obracać. Niezastosowanie się do tego zalecenia może spowodować uszkodzenie produktu i unieważnienie gwarancji.

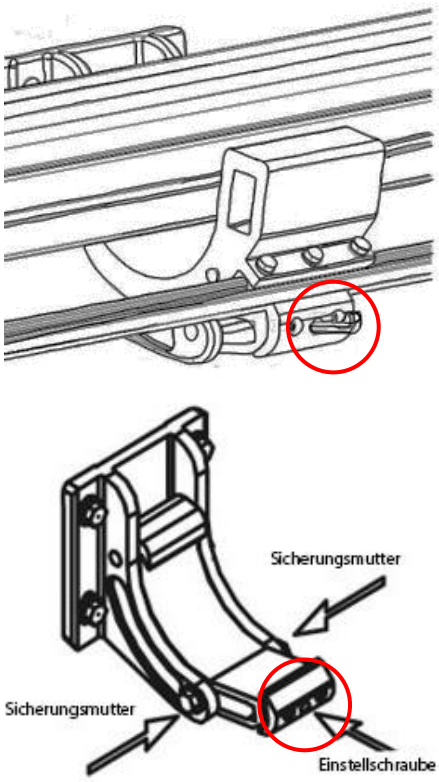

Zmiana kąta nachylenia:

Aby zmienić kąt nachylenia uchwytu ściennego, należy całkowicie wysunąć produkt.

- Kąt ustawienia: od 10 ° do 30 °
- Poluzuj obie boczne nakrętki zabezpieczające
- **Zmniejszenie kąta nachylenia:**
  Przekręć śrubę regulacyjną w prawo
- **Zwiększenie kąta nachylenia:**
  Przekręć śrubę regulacyjną w kierunku przeciwnym do ruchu wskazówek zegara
- Po osiągnięciu żądanego nachylenia ponownie dokręć obie nakrętki zabezpieczające.

Wszystkie wsporniki ścienne **muszą być** ustawione na tym samym poziomie.

Uwaga: Umieszczając poziomicę na przedniej pokrywie, można sprawdzić, czy produkt znajduje się w pozycji poziomej.

Krok 7: Regulacja ogranicznika zatrzymania silnika

UWAGA: Produktu nie można przywrócić do ustawień fabrycznych. Precyzyjną regulację należy przeprowadzać bardzo ostrożnie. Zbyt mocne naciągnięcie tkaniny markizy może spowodować uszkodzenie silnika.

Ogranicznik silnika jest ustawiony fabrycznie, dzięki czemu produkt może być używany bez regulacji przed pierwszym użyciem. Ogranicznik może zostać wyregulowany przy użyciu specjalistycznej wiedzy lub przez wykwalifikowaną osobę. Silnik należy wyregulować w następujących warunkach:

1. Produkt nie zamyka się całkowicie.
2. Przednia okładka jest luźna.
3. Silnik nie zatrzymuje się automatycznie, nawet jeśli produkt jest całkowicie zamknięty.

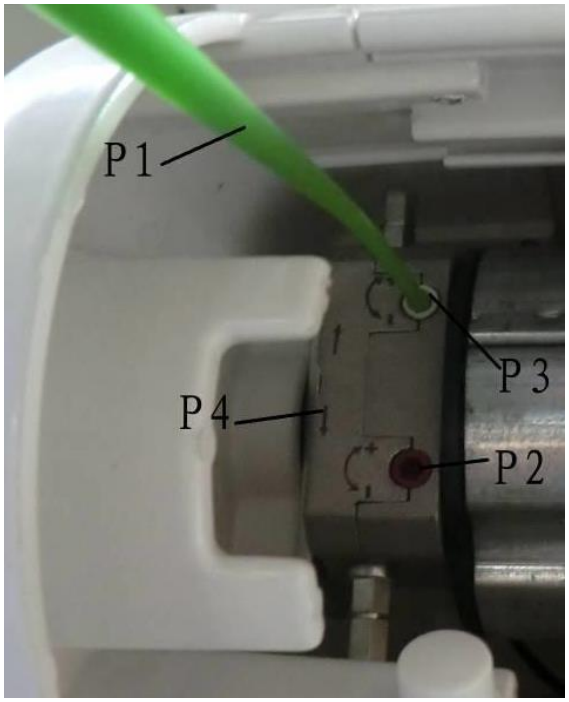

P1: Narzędzie do regulacji
P2: Ustawianie rozszerzenia
P3: Ustawianie wycofania
P4: Kierunek silnika
+/-: więcej/mniej

Górna śruba regulacyjna P3 (ogranicznik krańcowy silnika)

- Obrócić narzędzie regulacyjne **P1** w kierunku przeciwnym do ruchu wskazówek zegara: Przesuń tkaninę markizy bliżej wału markizy.
- Obrócić narzędzie regulacyjne **P1** w prawo: Tkanina markizy odsuwa się od wału markizy.

Dolna śruba regulacyjna P2 (ogranicznik krańcowy silnika)

- Obróć narzędzie regulacyjne **P1** w kierunku przeciwnym do ruchu wskazówek zegara: Tkanina markizy zostanie wysunięta dalej.
- Obrócić narzędzie regulacyjne **P1** w prawo: Tkanina markizy jest mniej rozciągnięta.

- Jeśli silnik nie działa po ponownej regulacji, należy odczekać około 30 minut, a następnie ponownie uruchomić silnik.
- Aby zapewnić maksymalną wydajność operacyjną, silnik nie może być przeciążony.
- Podczas dostawy, przechowywania i regulacji silnik należy chronić przed kontaktem z wodą/wilgocią.

Krok 8: Montaż i instalacja czujnika wiatru

- **Uwaga: W** celu montażu i instalacji czujnika wiatru należy zapoznać się z załączoną instrukcją obsługi czujnika wiatru.
- **Uwaga: Możliwe** jest połączenie 2 markiz z jednym czujnikiem wiatru: Najpierw połącz czujnik wiatru z jedną markizą, a następnie wyłącz pierwszą markizę. Następnie podłącz drugą markizę.

6. Zastosowanie

6.1. Instrukcje bezpieczeństwa

Należy uważnie przeczytać poniższe informacje dotyczące zdrowia i bezpieczeństwa.

Ryzyko obrażeń

Niewłaściwa obsługa podczas pracy może prowadzić do obrażeń



- Nie używaj uszkodzonego lub niekompletnego produktu.
- Nie należy wprowadzać żadnych zmian konstrukcyjnych w produkcie bez konsultacji z producentem, ponieważ może to prowadzić do niebezpiecznych sytuacji.
- Podczas pracy nie wolno sięgać do ruchomych części ani ich dotykać.
- **Niebezpieczeństwo zmiażdżenia**: W obszarze wysuwania markizy nie mogą znajdować się żadne przeszkody.
- Zapobiegać przytrzaśnięciu odzieży lub części ciała przez produkt.
- Urządzenia ułatwiające dostęp nie mogą opierać się o markizę ani być do niej przymocowane. Muszą mieć solidne oparcie i zapewniać wystarczające wsparcie.
- Produkt nie jest zabawką dla dzieci, ścianką wspinaczkową ani sprzętem sportowym. Dzieci nie mogą bawić się tym produktem.
- Jeśli kabel zasilający produktu jest uszkodzony, należy wyłączyć produkt z eksploatacji i skontaktować się z producentem w celu uzyskania dalszych instrukcji.
- Regularnie sprawdzać mocowanie i wał markizy pod kątem oznak zużycia i uszkodzeń linek/sprężyn. Jeśli wymagana jest naprawa lub regulacja, należy wyłączyć produkt z eksploatacji.
- Produkt musi być wciągany przy sile wiatru klasy 1 w skali Beauforta 4 (20-28 km/h).
- Eksploatacja w warunkach mrozu i śniegu może spowodować uszkodzenie produktu. Obciążenie śniegiem rozłożonej tkaniny markizy może uszkodzić produkt, dlatego należy zawsze chować produkt podczas opadów śniegu.
- Jeśli kąt nachylenia jest mniejszy niż 14°, podczas deszczu produkt musi być schowany. Istnieje ryzyko tworzenia się kieszeni wodnych.
- Maksymalne obciążenie dla części produktu, które nie są wysuwane, wynosi 960 N.
- Nie wieszać żadnych przedmiotów na produkcie.
- Produkt należy montować tylko wtedy, gdy jest suchy i wolny od ciał obcych na konstrukcji markizy, w przeciwnym razie może wystąpić pleśń i inne uszkodzenia.
- **Ryzyko obrażeń**: Nie patrz bezpośrednio w światło i nie kieruj światła na oczy innych osób, ponieważ może to prowadzić do poważnych obrażeń oczu.
- **Ryzyko obrażeń:** Oprawa oświetleniowa powinna być umieszczona w taki sposób, aby nie można było oczekiwać długotrwałego wpatrywania się w światło z odległości mniejszej niż 0,25 m.

6.2. Pierwsze uruchomienie

Przed pierwszym użyciem produktu należy sprawdzić, czy nie jest on uszkodzony. Produkt może być używany tylko wtedy, gdy jest nieuszkodzony. Włożyć wtyczkę przewodu zasilającego do gniazda, które musi mieć stopień ochrony min. **IPX4**.

6.3. Działanie

Sprawdź przed użyciem produktu,

- właściwy stan.
- połączenie elektryczne.
- wszystkie funkcje nadajnika ręcznego.
- regulacja za pomocą korby ręcznej.

- funkcja diod LED.

6.4. Elementy sterujące

Nadajnik ręczny	
1	Markiza otwiera się
2	Zamykanie markizy
3	Ograniczniki markizy
4	Dioda LED wł.

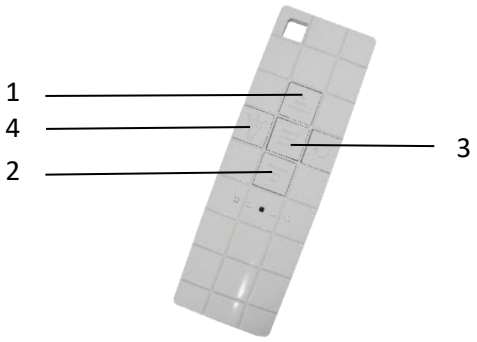

Markiza otwiera się po naciśnięciu **przycisku 1.**

Markiza zamyka się po naciśnięciu **przycisku 2.**

Po naciśnięciu **przycisku** 3 markiza przestaje się poruszać.

Diody LED włączają się i wyłączają po naciśnięciu **przycisku 4.**

Wkładanie/wymiana akumulatora

Bateria nie wchodzi w zakres dostawy.
Użyj baterii (typ 27A) do nadajnika ręcznego.

Ilustracja	Opis
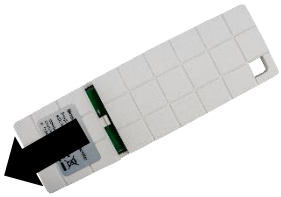	**Otwórz komorę baterii:** Naciśnij pokrywę z tyłu nadajnika ręcznego; jest to sygnalizowane lekkim "kliknięciem". Naciśnij i przesuń pokrywę w dół.
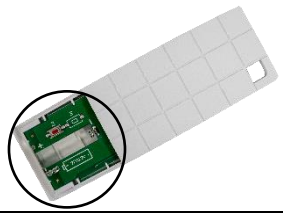 	**Włóż akumulator:** Podczas wkładania akumulatora należy zwrócić uwagę na prawidłową polaryzację **(+/-).**
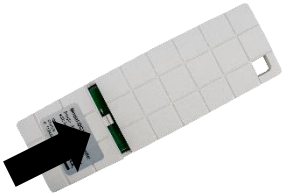	**Zamknij komorę baterii:** Umieść pokrywę w prowadnicy na obudowie i popchnij pokrywę do góry, aż zatrzaśnie się na swoim miejscu. Jest to sygnalizowane lekkim "kliknięciem".

Korba ręczna

Włożyć korbę do oczka znajdującego się na produkcie. Obracając korbkę, produkt można wsunąć lub wysunąć.

6.5. Miejsce przechowywania



- Jeśli produkt nie będzie używany przez dłuższy czas, zalecamy zdjęcie go z uchwytów ściennych i przechowywanie w suchym, dobrze wentylowanym miejscu, chronionym przed warunkami atmosferycznymi i niedostępnym dla dzieci.
- Przed przechowywaniem upewnij się, że tkanina markizy jest całkowicie sucha. Przechowywanie mokrej tkaniny markizy może prowadzić do powstawania plam i pleśni.
- Całkowicie zwinąć markizę, tak aby przedni panel całkowicie zakrywał produkt.
- Połącz przegubowe ramiona produktu, aby nie mogły się przypadkowo otworzyć.
- Zdejmij produkt z uchwytów ściennych (patrz Demontaż).

7. Rozwiązywanie problemów

Jeśli podczas pracy urządzenia wystąpią następujące usterki, należy sprawdzić ich przyczyny, korzystając z poniższej tabeli. Jeśli usterki nie można usunąć za pomocą wymienionych środków, należy wyłączyć produkt z eksploatacji.

Błąd	Możliwa przyczyna	Rozwiązanie
Produkt chwieje się lub wibruje.	- Śruby mocujące poluzowały się - Produkt nie jest prawidłowo podłączony do uchwytu ściennego - Użyto niewłaściwego materiału mocującego	- Dokręcić śruby mocujące - Sprawdź produkt i zamontuj go prawidłowo - Materiał mocujący musi pasować do składu ściany (np. kołki prawidłowo).
Produkt nie chowa się ani nie wysuwa	- Brak dostępnego napięcia sieciowego - Nadajnik ręczny nie działa	- Sprawdź zasilanie - Sprawdź zabezpieczenie RCD - Włóż nową baterię do nadajnika ręcznego - Uszkodzony nadajnik ręczny
Produkt wisi krzywo	- Śruby mocujące poluzowały się - Produkt jest przeciążony	- Dokręcić śruby mocujące - Produkt odciążający
Przednia pokrywa nie zamyka się prawidłowo	- Silnik nie jest prawidłowo wyregulowany	- Regulacja silnika
Nadajnik ręczny nie działa	- Bateria jest rozładowana - Nie włożono baterii - Zbyt duża odległość od odbiornika	- Włóż nową baterię do nadajnika ręcznego - Włóż baterię do nadajnika ręcznego - Zmniejszenie odległości od odbiornika (zasięg 30 m bez przeszkód)
Woda zbiera się na tkaninie markizy	- Kąt nachylenia produktu nie jest odpowiedni	- Ustaw kąt nachylenia na co najmniej 14
Tkanina markizy jest uwięziona	- Nieprawidłowe nawinięcie	- Zwijanie/rozwijanie markizy

Dioda LED nie włącza się ani nie wyłącza	- Brak dostępnego napięcia sieciowego - Nadajnik ręczny nie działa - Zbyt duża odległość od odbiornika	- Sprawdź zasilanie - Włóż nową baterię do nadajnika ręcznego - Uszkodzony nadajnik ręczny - Zmniejszenie odległości od odbiornika

Jeśli wystąpi inny problem z produktem, prosimy o kontakt.

8. Konserwacja i pielęgnacja

8.1. Instrukcje bezpieczeństwa

Ryzyko obrażeń

Niewłaściwa obsługa podczas pracy może prowadzić do obrażeń

- Przed czyszczeniem/konserwacją/pielęgnacją należy odłączyć zasilanie produktu.
- Odłączyć produkt od zasilania, gdy w pobliżu wykonywane są prace, takie jak mycie okien.
- Nie używaj produktu, jeśli w pobliżu prowadzone są prace, takie jak mycie okien.
- Kabel zasilający produktu można wymienić wyłącznie na kabel tego samego typu dostarczony przez producenta. Należy skontaktować się z działem obsługi klienta producenta.
- Czyszczenie i konserwacja nie mogą być wykonywane przez dzieci.

Powierzchnie należy czyścić wilgotną szmatką i łagodnym detergentem. Do czyszczenia nie należy używać agresywnych środków czyszczących ani myjek wysokociśnieniowych. Należy również postępować zgodnie z instrukcjami producenta środka czyszczącego.

Zalecenie: Czyść tkaninę markizy co sześć miesięcy.

Używaj tylko neutralnego mydła, ale nigdy chemicznych detergentów. Woda powinna być zimna lub letnia. Pozostaw tkaninę do całkowitego wyschnięcia. Do suszenia tkanin nie należy używać urządzeń grzewczych, takich jak suszarki do włosów.

Wymienić silnik napędu

Aby uniknąć ryzyka porażenia prądem, odpowiednie prace konserwacyjne muszą być wykonywane przez wykwalifikowanego elektryka.

- **Typ silnika:** DM45RD50-12 (dostępny wyłącznie w "Home-Deluxe GmbH")

Ilustracja	Opis
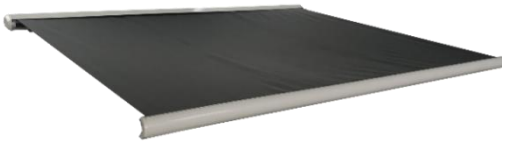	W razie potrzeby zdejmij produkt z uchwytów ściennych. (**patrz demontaż**) Całkowicie wysunąć produkt.

Ilustracja	Opis
	Przekręć śrubę regulacyjną P3 (ustawienie wciągania) na silniku o trzy obroty w kierunku "**+** " (**patrz oznaczenie**). Tkanina jest teraz obwisła.
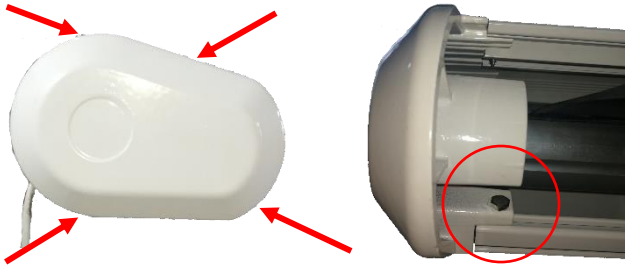	Odłącz produkt od źródła zasilania i poluzuj 4 śruby na pokrywie końcowej (patrz strzałki). **Uwaga:** Nie należy całkowicie odkręcać tej śruby (**patrz oznaczenie**), a jedynie poluzować ją tak, aby można było wyciągnąć zaślepkę.
	Odłącz kabel połączeniowy oświetlenia LED (**patrz oznaczenie**).
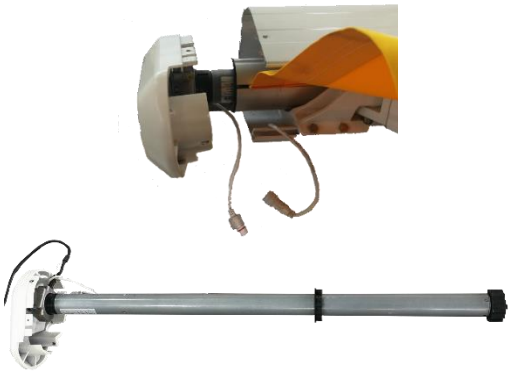	Wyciągnąć zaślepkę z produktu razem z silnikiem. Po wyciągnięciu silnika należy zdjąć zaślepkę. Zamontuj zaślepkę na nowym silniku.
	Upewnij się, że kabel zasilający nowego silnika jest umieszczony w rowku zaślepki (**patrz oznaczenie**).
 	Wciśnij silnik z zaślepką do oporu w mocowanie silnika produktu. (**patrz oznaczenie**)

Ilustracja	Opis
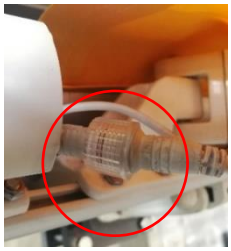	Ponownie podłącz przewód połączeniowy oświetlenia LED (**patrz oznaczenie**).
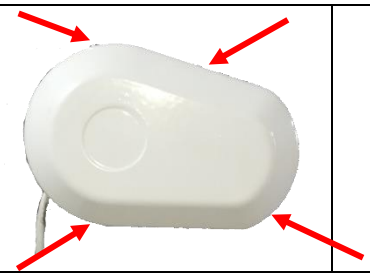 	Wkręć 4 śruby zaślepki i dokręć je. (**patrz strzałki**) Ponownie dokręć poluzowaną śrubę. (patrz oznaczenie)
	**Sprawdź produkt:** Ponownie podłącz zasilanie. Przedłuż produkt do około 2 metrów za pomocą pilota zdalnego sterowania. Przekręć śrubę regulacyjną **P3** (ustawienie cofania) na silniku o trzy obroty w kierunku "**-**" (**patrz oznaczenie**).
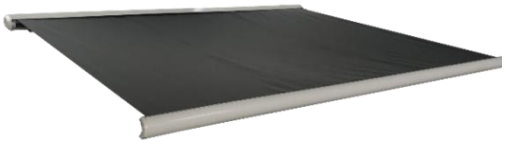	Sprawdź wsuwanie i wysuwanie. Sprawdź oświetlenie LED. Jeśli wszystko jest w porządku, produkt można ponownie zamontować, pod warunkiem, że został on usunięty z uchwytu ściennego. (**patrz rozdział: Instalacja**)

Wymiana oświetlenia LED

- Wymiany może dokonać wyłącznie wykwalifikowany elektryk.
- Oświetlenie LED nie może zostać wymienione po zakończeniu okresu eksploatacji oprawy. Należy wymienić całe oświetlenie LED.

9. Demontaż

9.1. Instrukcje bezpieczeństwa

Ryzyko obrażeń

Niewłaściwe obchodzenie się z urządzeniem podczas demontażu może prowadzić do obrażeń.

- Przed demontażem należy odłączyć produkt od źródła zasilania. Kontakt z elementami znajdującymi się pod napięciem może spowodować porażenie prądem, a w konsekwencji oparzenia lub śmierć.
- Produkt ma dużą wagę i duże wymiary, do demontażu wymagane są co najmniej 3-4 osoby.
- Przed demontażem należy zabezpieczyć produkt przed upadkiem.

Demontaż produktu należy przeprowadzić w kolejności odwrotnej do montażu. (**patrz rozdział Montaż**)

10. Instrukcje dotyczące utylizacji



- Produkt i wszystkie jego komponenty należy utylizować zgodnie z lokalnymi i krajowymi przepisami, aby zapobiec szkodom dla środowiska.
- Nasze opakowania są wykonane z materiałów przyjaznych dla środowiska. Mogą one zostać poddane recyklingowi i w ten sposób służyć jako cenne surowce. Materiały opakowaniowe (karton, zabrudzone opakowania itp.) należy utylizować oddzielnie i profesjonalnie, zgodnie z obowiązującymi przepisami krajowymi.
- W razie wątpliwości dotyczących utylizacji należy skontaktować się z działem obsługi klienta.
- Informacje na temat prawidłowej utylizacji można również uzyskać w lokalnych centrach utylizacji odpadów.

Sprzęt elektryczny i elektroniczny - Informacje dla gospodarstw domowych

Ustawa o sprzęcie elektrycznym i elektronicznym (ElektroG) zawiera wiele wymogów dotyczących obchodzenia się ze sprzętem elektrycznym i elektronicznym. Poniżej podsumowano najważniejsze z nich.

1. Oddzielna zbiórka starych urządzeń

Urządzenia elektryczne i elektroniczne, które stały się odpadami, nazywane są starymi urządzeniami. Właściciele starych urządzeń muszą pozbywać się ich oddzielnie od niesegregowanych odpadów komunalnych. Muszą oni oddzielić zużyte baterie i akumulatory, które nie są zamknięte w starym urządzeniu, a także lampy, które można wyjąć ze starego urządzenia bez ich niszczenia, od starego urządzenia bez ich niszczenia przed przekazaniem ich do punktu zbiórki. Oddziel stare urządzenia w celu przygotowania ich do ponownego użycia.

2. Baterie i akumulatory



Zasadniczo posiadacze zużytych urządzeń muszą oddzielić zużyte baterie i akumulatory, które nie są dołączone do zużytego urządzenia, przed przekazaniem ich do punktu zbierania. Nie dotyczy to sytuacji, gdy zużyty sprzęt jest przekazywany publicznym organom odpowiedzialnym za gospodarowanie odpadami i oddzielany od innego zużytego sprzętu w celu przygotowania go do ponownego użycia.

3. Opcje zwrotu starych urządzeń

Właściciele starych urządzeń z prywatnych gospodarstw domowych mogą je oddać w punktach zbiórki publicznych organów odpowiedzialnych za usuwanie odpadów lub w punktach odbioru utworzonych przez producentów lub dystrybutorów zgodnie z ElektroG. Internetowa lista punktów zbiórki i odbioru jest dostępna na stronie internetowej: https://www.stiftung-ear.de lub https://www.take-e-back.de.

4. Informacja o ochronie danych

Stare urządzenia często zawierają wrażliwe dane osobowe. Dotyczy to w szczególności urządzeń informatycznych i telekomunikacyjnych, takich jak komputery i smartfony. We własnym interesie należy pamiętać, że każdy użytkownik końcowy jest odpowiedzialny za usunięcie danych ze starych urządzeń przeznaczonych do utylizacji.

5. Obowiązek odbioru przez dystrybutorów

Dystrybutorzy o powierzchni sprzedaży sprzętu elektrycznego i elektronicznego wynoszącej co najmniej 400 m2 oraz dystrybutorzy żywności o łącznej powierzchni sprzedaży wynoszącej co najmniej 800 m2, którzy oferują i udostępniają sprzęt elektryczny i elektroniczny na rynku kilka razy w roku kalendarzowym lub w sposób ciągły, są do tego zobowiązani,

- w przypadku dostarczenia użytkownikowi końcowemu nowego urządzenia elektrycznego lub elektronicznego, do bezpłatnego odbioru w miejscu dostawy lub w bezpośrednim sąsiedztwie starego urządzenia użytkownika końcowego tego samego typu, które zasadniczo spełnia te same funkcje co nowe urządzenie, oraz
- na wniosek użytkownika końcowego, do bezpłatnego odbioru zużytego sprzętu elektrycznego i elektronicznego, którego żaden z zewnętrznych wymiarów nie przekracza 25 cm, w sklepie detalicznym lub w jego bezpośrednim sąsiedztwie; odbiór nie może być powiązany z zakupem urządzenia elektrycznego lub elektronicznego i jest ograniczony do trzech zużytych urządzeń na rodzaj urządzenia.

6. Znaczenie symbolu "przekreślonego kosza na śmieci"



Symbol przekreślonego kosza na śmieci regularnie umieszczany na urządzeniach elektrycznych i elektronicznych oznacza, że dane urządzenie musi być zbierane oddzielnie od niesortowanych odpadów komunalnych po zakończeniu okresu użytkowania.

- Numer rejestracyjny producenta
- Jesteśmy zarejestrowani jako producent w rozumieniu ElektroG w odpowiedzialnej fundacji

Elektro-Altgeräte Register (Nordostpark 72, 90411 Norymberga) pod następującym numerem rejestracyjnym: WEEE reg. no. DE86467979

Home Deluxe GmbH
Schanzeweg 2
32312 Lübbecke
Niemcy
Tel: +49 (0)5743 6181-0
www.home-deluxe-gmbh.de

GA-009-03_ELOS
2023/04